MASI CONDITIONERS

BRIEDA TOP

CLIMATIZZATORE UNIVERSALE - *UNIVERSAL HVAC UNITS*

CONDIZIONATORE - *AIR CONDITIONER*

RISCALDATORE - *HEATER*

TIPO APPLICAZIONE:

Sotto tetto

TYPE OF APPLICATION:

Under roof

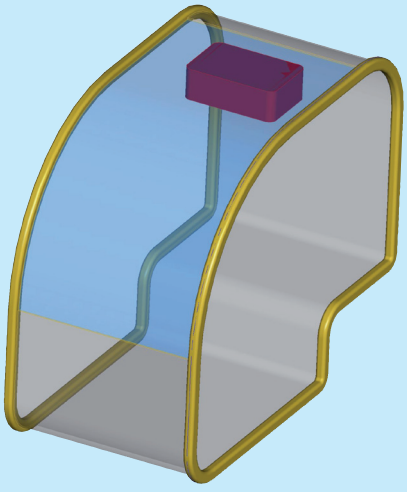

MASI CONDITIONERS
Clima Control Professional Devices

web: www.masiconditioners.com
e-mail: info@masiconditioners.com

CLIMATIZZATORE UNIVERSALE
UNIVERSAL HVAC UNITS

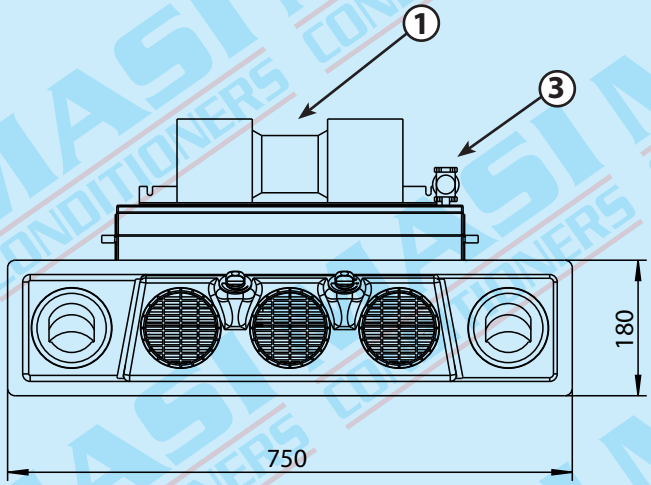

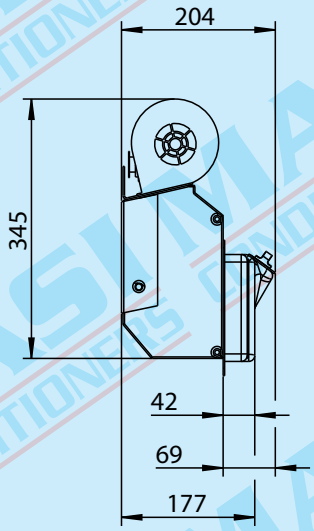

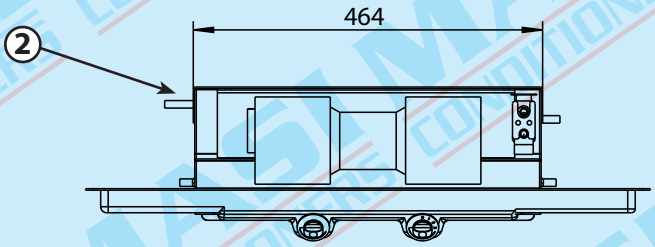

CODICE *PART NUMBER*	VERSIONE *VERSION*
U56CF	**12 V.**
U57CF	**24 V.**

DATI TECNICI - *TECHNICAL DATA*		
Potenza frigorifera - *Cooling capacity*		8 Kw
Potenza riscaldamento - *Heating capacity*		8 Kw
Portata aria - *Air flow*		*750 m³/h*
Corrente assorbita - *Current draw*	(12v)	17 Ah
Corrente assorbita - *Current draw*	(24v)	9 Ah
Peso - *Weight*		8 Kg

1 Connettore quattro vie
Four way connector

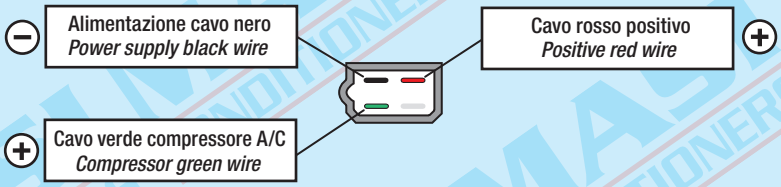

2 Tubi acqua Ø 12 mm.
Water hoses Ø 12 mm.

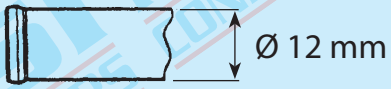
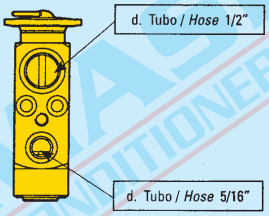
3 Valvola espansione 1,5 TON (6000 Kcal/h) codice 058005
Expansion valve 1,5 TON (6000 Kcal/h) part number 058005