MASI CONDITIONERS

100% IMPRESA ITALIANA a tutela del MADE IN ITALY

ELECTRIC HEATER 120V

CON SERVIZI A 12 E 24 VOLT

Dati tecnici-Tecnical data		
Codice componente-Component Code	**U103CC**	**U104CC**
Nome costruttore-Producer Name	Masiconditioners	Masiconditioners
Nome componente -Component Name	ELECTRIC HEATER 120@24	ELECTRIC HEATER 120@12
Descrizione componente -Component Description	Riscaldatore elettrico - Electric Heater	Riscaldatore elettrico - Electric Heater
Versione/Revisione -Version/Revision	09/11/2021	09/11/2021
Refrigerante-Refrigerant		
Tensione di alimentazione-Supply voltage	120V @ 24V	120V @ 12V
Assorbimento elettrico-Power consumption	120V= 12A - 24V=2,5A	120V= 12A - 12V=5A
Portata aria (bocca libera)-Airflow (free mouth)	250 m3/h	250 m3/h
Ventilazione-Ventilation	a 3 velocità/at three speed	a 3 velocità/at three speed
Potenza in riscaldamento @-10°/Heating power @- 10°	2 Kw a -10°	2 Kw a -10°
Connessioni riscaldamento-Heating connections		
Potenza in raffreddamento @+40°/Cooling power @+ 40°		
Connessioni evaporatore-Evaporator connections		
Connessione elettrica-Electrical connection	faston maschio 6.35x0.8 - Male terminal 6.35x0.8	faston maschio 6.35x0.8 - Male terminal 6.35x0.8
Classe di protezione-Protection class	IP31	IP31
Materiale-Material	plastica/plastic	plastica/plastic
Posizione di montaggio-Mounting Position	tutte le posizioni-All positions	tutte le posizioni-All positions
Dimensioni/dimension	H=254mm/W=163mm/L=181mm	H=254mm/W=163mm/L=181mm
Peso-Weight	4 Kg	4 Kg
Accessori-Accessories/optional		

MASI CONDITIONERS

100% IMPRESA ITALIANA a tutela del MADE IN ITALY

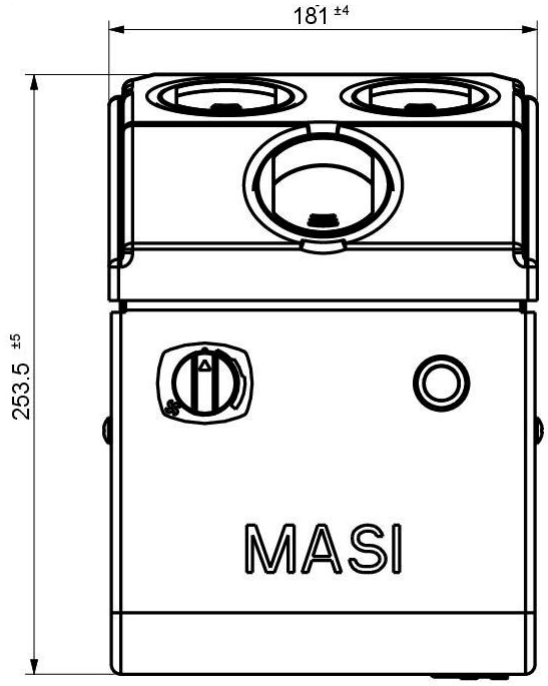

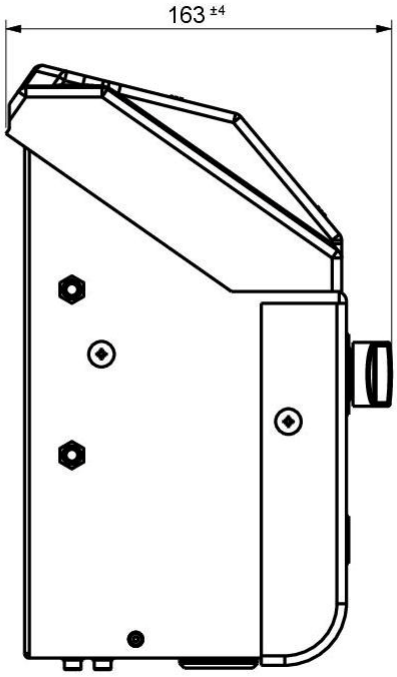

MASI CONDITIONERS

100% IMPRESA ITALIANA
a tutela del MADE IN ITALY

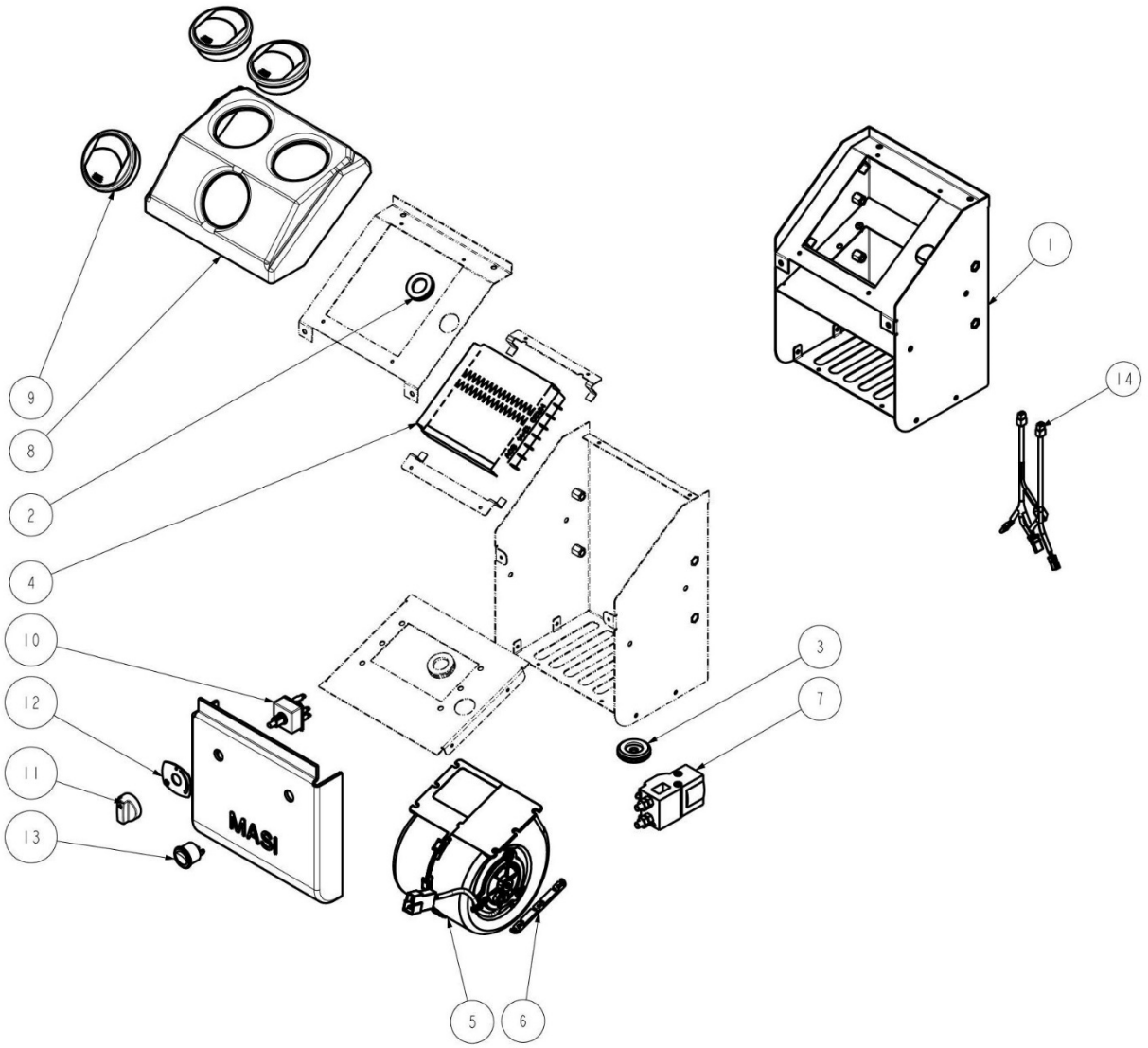

MASI CONDITIONERS

100% IMPRESA ITALIANA a tutela del MADE IN ITALY

Rif.	Descrizione – Description	Code - Codice
1	KIT SCATOLA COMPLETA IN LAMIERA COMPOSTA DA N° 5 PZ COMPLETE BOX KIT IN SHEET METAL COMPOSED OF 5 PCS	032146
2	GOMMINO PASSA CAVO RUBBER CABLE	070007
3	GOMMINO PASSA CAVO RUBBER CABLE	070004
4	PTC FINNED RESISTOR 120V	068165
7	TELERUTTORE 24V 24V TELEUCER TELERUTTORE 12V 12V TELEUCER	068046 068045
14	CABLAGGIO ELETTRICO ELECTRICAL WIRING	028134
10	INTERRUTTORE VENTILAZIONE 3 V 3 V VENTILATION SWITCH	068005
12	MOSTRINA AIR AIR FLAG	068011.1
11	POMELLO KNOB	068020
5	MOTOVENTILATORE CENTRIFUGO 24V CENTRIFUGAL MOTOR FAN 24V MOTOVENTILATORE CENTRIFUGO 12V CENTRIFUGAL MOTOR FAN 12V	054007.1 054007
8	KIT MASCHERINA IN ABS COMPOSTA DA N° 2PZ ABS MASK KIT COMPOSED OF N ° 2PCS	030062
9	DIFFUSORI ARIA AIR DIFFUSERS	063003
13	INT. ON/OFF ILLUMINATO INT. ON / OFF ILLUMINATED	068063.2