002176	STAFFA UNIVERSALE L.185MM FISSAGGIO ELETTROVENTOLE

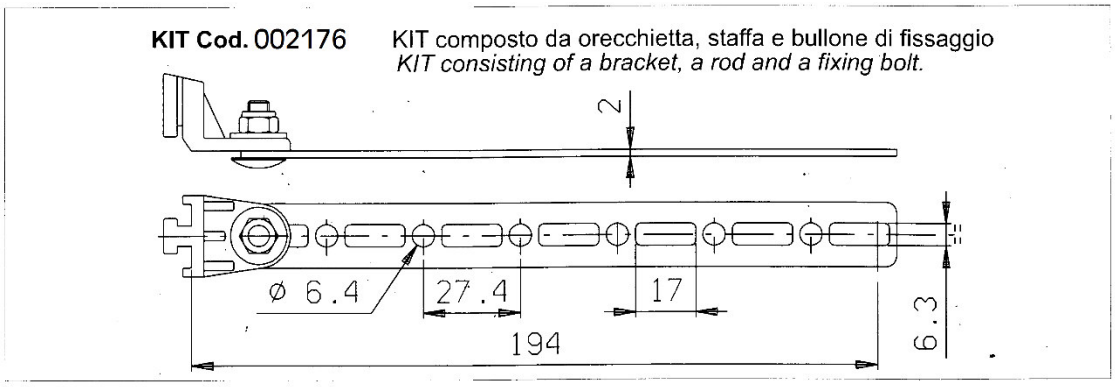

Le orecchiette possono essere sistemate a piacere e le staffe possono essere ruotate nella posizione più conveniente per il fissaggio. Con questo Kit, il ventilatore può essere montato su qualsiasi tipo di radiatore.

The brackets can be fixed as you like and the rods can rotate to the most convenient position for the assembly. With this kit, the fan can be fixed to every type of radiator.

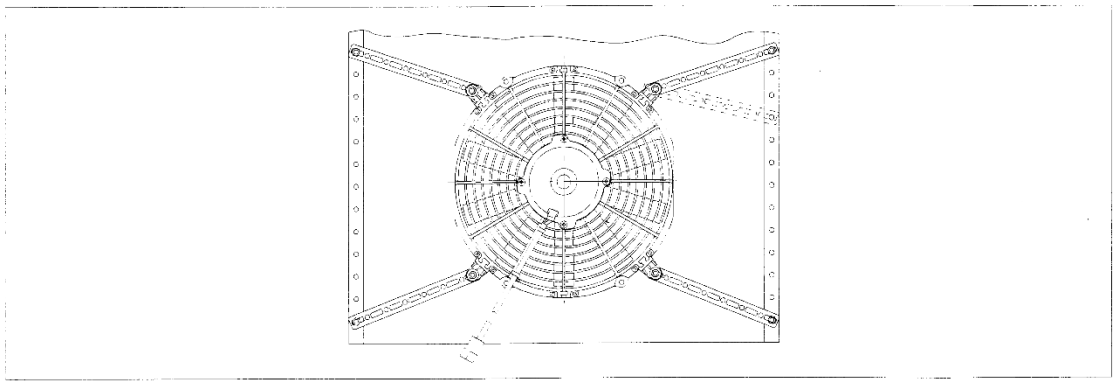

Qui di seguito sono riportati i massimi diametri raggiungibili con questo tipo di kit in funzione del diametro della ventola del ventilatore:

Below, you can see the maximum diameter that can be connected with this kit, according to the diameter of the fan:
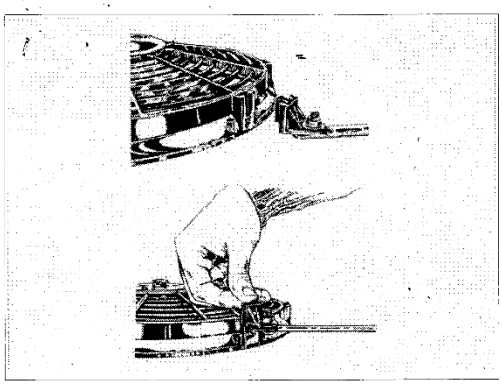
Diametro della ventola *Fan diameter*	Massimo diametro raggiungibile *Max.diameter that can be joined*
385	806
350	770
330	746
305	723
280	697
255	672
225	642