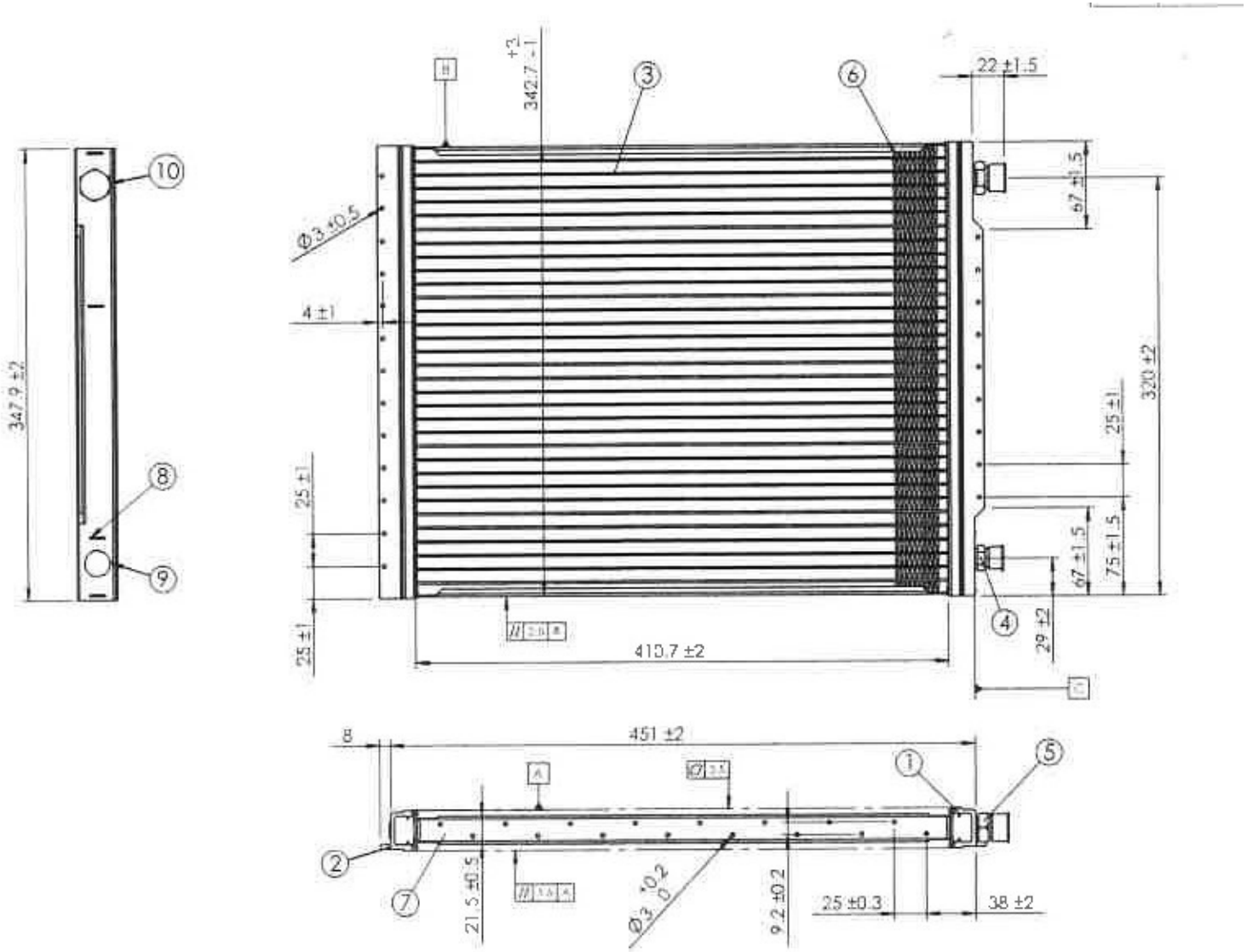022026	CONDENSATORE A FLUSSO PARALLELO HARRISON 414x346x18 HTC P3,5 HARRISON PARALLEL FLOW CONDENSER 414x346x18 HTC P3.5