PERNI – PIVOT

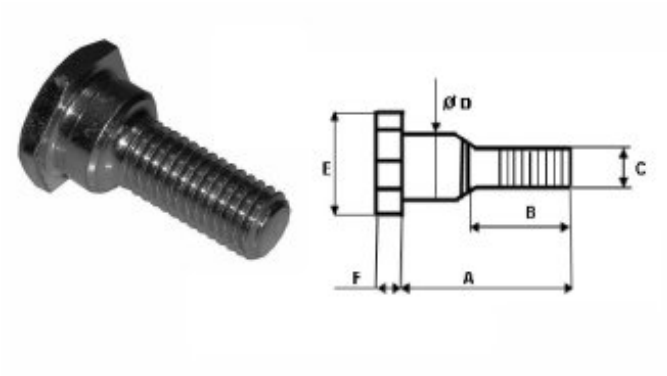

PART NUMBER	A (mm)	B (mm)	C	D Ø	E (mm)	F (mm)	NOTE
005001							
005002	30,5	23,4	10	14,9	19	4	
005003	55	40,5	10	14,9	19	4	
005014	40,5	31,5	10	14,9	19	3,2	
005021	43	28	10	14,9	19	3	
005024	44,5	31	10	14,9	19	3,8	
005026	55	38,2	10	14,9	19	4,2	
005032	38	23	10	14,9	19	3,6	
005034	49	32,4	10	14,9	19	4,3	
005035	40,7	31,5	10	14,9	19	3,2	